Termostatos Digitales Murales Refrigeración | 1 o 3 Relés. 1 o 2 Sondas

Digital Wall-Mounted Refrigeration Thermostats | 1 or 3 Relays. 1 or 2 Probes



Línea Mural

M 1 | M 3

- Formato mural (superficie) compacto y vertical. *Compact and vertical wall-mounted format.*
- Gestión de desescarche. *Defrost Management.*
- Conexión a llave de programación KEY USB. *Connection to KEY USB programming key.*
- Display azul de alta nitidez. Punto decimal. *Blue display of high clarity. Decimal point.*
- Gestión de compresores. *Compressors management.*
- 1 entrada digital. *1 digital input.* **(Sólo / *Only* M 3)**
- Modelos con función frío/calor. *Models with heating/cooling function.*
- Zumbador interno para aviso de alarmas. *Alarm warning internal buzzer.*
- Gestión de ventiladores. *Fans management.* **(Sólo / *Only* M 3)**

Donde aplicarlo *Where to apply*

1 **Cámaras frigoríficas.** *Cold rooms.*



MODELO *MODEL*	ENTRADAS *INPUTS*	SALIDAS *OUTPUTS*	ALIMENTACIÓN *SUPPLY*	RANGO *RANGE*	MEDIDAS (mm) *DIMENSIONS*
M 1	PTC / NTC [1 Sonda NTC-1 incluida]	1 (16 A)	230...110 V	-50.0/+150 °C -50.0/+110 °C	**120x74** x30
M 3	3x PTC / NTC (1x Digital) [2 Sondas NTC-1 incluidas]	3			

NOTA 1	Versión del **M 1** con relé conmutado de 8 Amp., CONSULTAR.	***M 1** version with an 8 Amp switched relay. CONSULT.*
NOTA 2	Versiones con entrada **PT1000**, CONSULTAR.	***PT1000** input versions, CONSULT.*

Accesorios | *Accessories*

KEY USB	(Para más información, ver página 154 / *For more information, see page 154*)
KEY TTL-RS	(Para más información, ver página 154 / *For more information, see page 154*)
KEY IP	(Para más información, ver página 154 / *For more information, see page 154*)

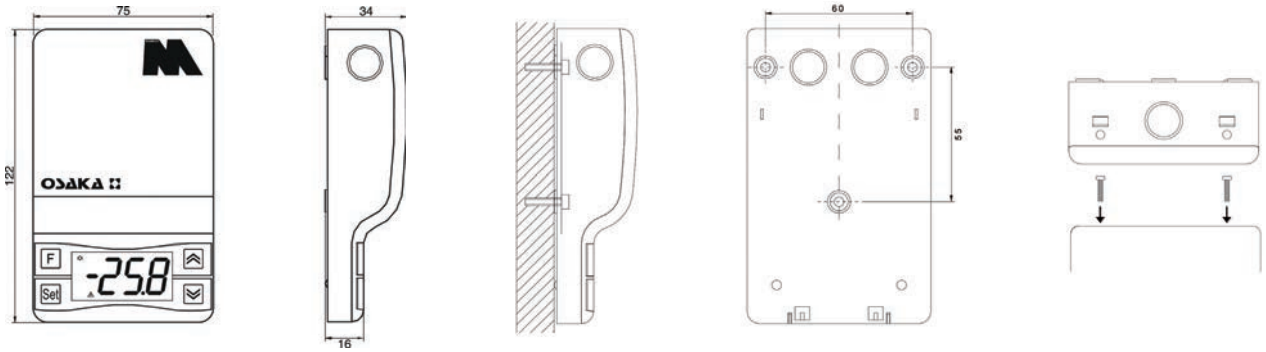

Esquemas de conexión | *Wiring diagrams*

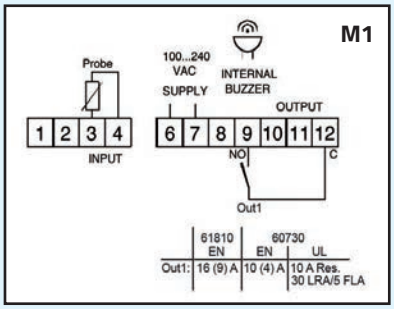

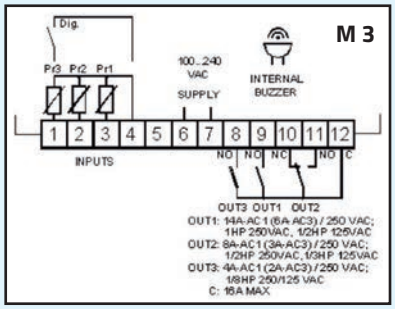

Ficha proporcionada por Tienda del Aire — tiendadelaire.com