Termostatos Digitales Refrigeración 1/2/3 Salidas Relé. 1/2 Sondas | Compresor + Descarche / Ventilador

Digital Thermostat for Refrigeration 1/2/3 Relay Outputs. 1/2 Probes | Compressor + Defrost / Fan



Línea F

F 100 | F 200 | F 300

- Nuevo teclado grado de protección IP65-67. *New keyboard IP65-67 protection degree.*
- Modelos con tecla ON / Stand-by. *Models with ON / Stand-by key.*
- Dígitos un 30% más altos para mayor nitidez. *Digit 30% taller for greater clarity.*
- Display rojo de alta nitidez. Punto decimal. *Red display of high clarity. Decimal point.*
- Modelos con función frío/calor. *Models with heating/cooling function.*
- Gestión de desescarche. *Defrost Management.*
- Conexión a llave de programación KEY USB. *Connection to KEY USB programming key.*
- **-RT**: Reloj interno descarches a tiempo real. ***-RT**: Internal clock for real time defrosting.*
- Gestión de compresores. *Compressors management.*
- Gestión de ventiladores. *Fans management.* **(Sólo/*Only* F 200 y F 300)**
- Zumbador interno para aviso de alarmas. *Alarm warning internal buzzer.* **(Sólo/*Only* F 200 y F 300)**
- **-P**: Relé de gran potencia (20 Amp.). ***-P**: High power relay (20 Amp.).*

MODELO *MODEL*	ENTRADAS *INPUTS*	SALIDAS *OUTPUTS*	ALIMENTACIÓN *SUPPLY*	RANGO *RANGE*	MEDIDAS (mm) *DIMENSIONS*
F 100	1x PTC / NTC [1 Sonda NTC-1 incluida / *1 Probe NTC-1 included*]	1	230...110 V	-50.0/+150 °C -50.0/+110 °C	**32x74** x65
F 100 (12...24V)			12...24 Vac/dc		
F 200	2x PTC / NTC (1 Digital) [2 Sondas NTC-1 incluidas / *2 Probes NTC-1 included*]	2	230...110 V		
F 200 (12...24V)			12...24 Vac/dc		
F 300	3x PTC / NTC (1 Digital) [2 Sondas NTC-1 incluidas / *2 Probes NTC-1 included*]	3	230...110 V		
F 300 (12...24V)			12...24 Vac/dc		
F 300-RT			230...110 V		
F 300-P					

Opciones | *Options*

Display BLUE

Accesorios | *Accessories*

X2	
KEY USB	(Para más información, ver página 154 / *For more information, see page 154*)
KEY TTL-RS	(Para más información, ver página 154 / *For more information, see page 154*)
KEY IP	(Para más información, ver página 154 / *For more information, see page 154*)

Donde aplicarlo *Where to apply*

1 **Buffets.** *Buffets.*



2 **Vitrina Refrigerada.** *Refrigerated display case.*



3 **Carros calientes.** *Hot units*



+ **Otras aplicaciones.** *Other applications.*

- Botelleros *Bottle coolers*
- Hornos industriales *Industrial furnaces*
- Expositores refrigerados *Refrigerated display*

Esquemas de conexión | *Wiring diagrams*

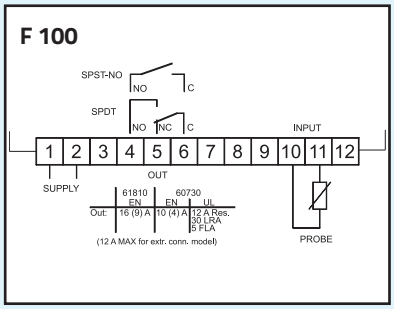

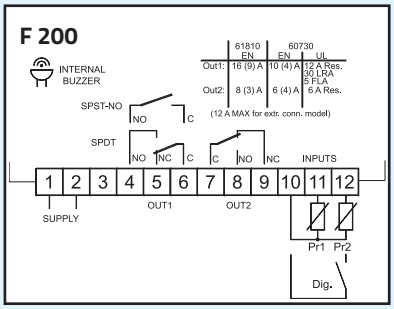

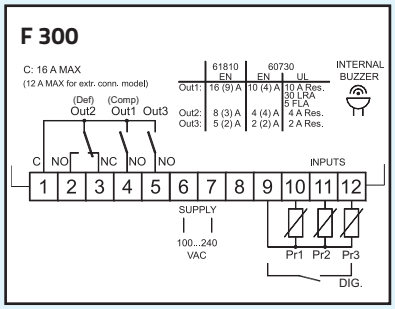

Ficha proporcionada por Tienda del Aire — tiendadelaire.com