EVOSTA 2

CIRCULADOR ELECTRÓNICO ROTOR HÚMEDO



En línea con la normativa europea del 2015 ErP 2009/125/CE (anterior EuP)

DATOS TÉCNICOS

Rango de funcionamiento: de 0,4 a 3,6 m³/h con altura de elevación de hasta 6,9 metros
Rango de temperatura del líquido: de -10 °C a +110°C
Presión de trabajo: 10 bar (1000 kPa)
Grado de protección: IPX5
Clase de aislamiento: F
Instalación: con el eje de motor en posición horizontal
Alimentación de serie: monofásica 1x230 V~ 50/60 Hz
Líquido bombeado: limpio, libre de sustancias sólidas y aceites minerales, no viscoso, químicamente neutro, con características similares al agua (glicol máx. 30%)

APLICACIONES

Bomba electrónica de bajo consumo energético para la circulación de agua en cualquier instalación doméstica de calefacción o acondicionamiento.

VENTAJAS

La nueva gama de circuladores **EVOSTA 2** DAB combina la robustez de un circulador mecánico tradicional junto con las ventajas de un circulador electrónico. El motor síncrono de imanes permanentes, el variador de frecuencia, el índice de eficiencia EEI ≤ 0,18, el grado de protección IPX5 y el tapón de purga, convierten a la familia **EVOSTA 2** en un referente en términos de rendimiento, eficiencia y fiabilidad. La gama de circuladores **EVOSTA 2** es perfecta para la sustitución de bombas tradicionales de tres velocidades, tanto por sus reducidas dimensiones como por su amplia oferta en términos de prestaciones. Además, se trata de un producto extremadamente fácil de usar, con un único botón de configuración secuencial y acceso directo al eje del motor en caso de bloqueo del rotor.

CARACTERÍSTICAS CONSTRUCTIVAS

Cuerpo bomba de fundición con tratamiento de cataforesis y motor de rotor húmedo. Carcasa motor de acero, turbina de tecnopolímero. Eje motor de cerámica con rodamientos de cerámica lubricados por el líquido bombeado. Camisa rotor, camisa estator y brida de cierre de acero inoxidable. Anillo de empuje de grafito. Anillo de cierre de EPDM y tapón de purga de latón. Gracias a la protección interna del motor, la bomba no requiere ninguna protección contra sobrecargas.

PANEL DE CONTROL

La configuración de los circuladores **EVOSTA 2** se puede modificar mediante el panel de control situado en la parte frontal de la bomba. Dispone de nueve configuraciones diferentes que pueden seleccionarse mediante el botón **MODE**. Las configuraciones de la bomba se indican mediante las luces LED presentes en el frontal.

DAB PUMPS se reserva el derecho de efectuar modificaciones sin la obligación de aviso previo.

MATERIALES

N°	COMPONENTES	MATERIALES
1	BRIDA PROTECCIÓN ROTOR	AISI 316
2	TURBINA	ULTRASON
3	EJE	ALÚMINA
4	ROTOR	Fe
5	ALOJAMIENTO RODAMIENTO	LATÓN
6	RODAMIENTO	ALÚMINA
7	RODAMIENTO AXIAL	GRAFITO
8	ALOJAMIENTO AXIAL	EPDM
9	TAPÓN DE PURGA	LATÓN
10	O-ring	EPDM
11	ALOJAMIENTO ESTATOR	AISI 304
12	CARCASA EXTERIOR LATERAL	POLICARBONATO
13	CARCASA EXTERIOR FRONTAL	POLICARBONATO
14	CAMISA ROTOR	AISI 304
15	CIERRE	EPDM
16	CUERPO BOMBA	FUNDICIÓN
17	ANILLO DE DESGASTE	AISI 304
18	CONECTOR	POLICARBONATO

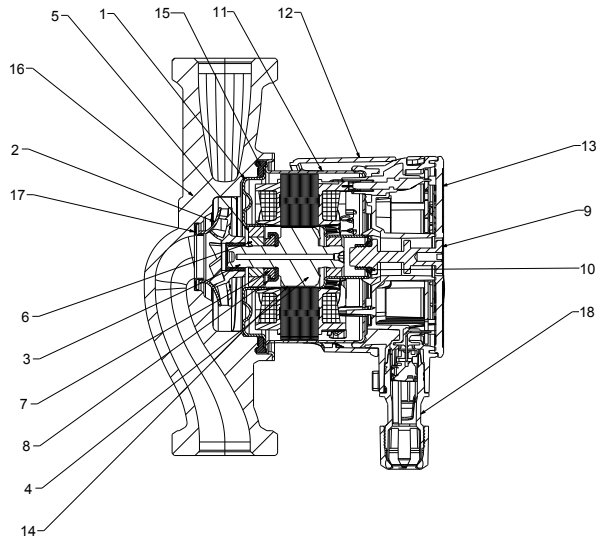

MODOS DE FUNCIONAMIENTO

MODO DE REGULACIÓN A PRESIÓN PROPORCIONAL



PP1 PP2 PP3

MODO DE REGULACIÓN A PRESIÓN CONSTANTE



CP1 CP2 CP3

MODO DE REGULACIÓN A CURVA CONSTANTE

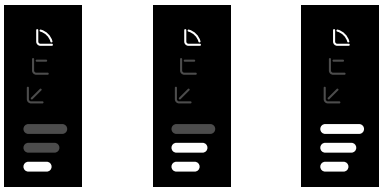

I II III

Índice de denominación: (ejemplo)

EVOSTA 2 **40/70** **130** **X**

Circulador electrónico con conexión roscada

Rango altura máxima (dm)

Longitud entre conexiones (mm)

Estándar (ninguna ref.) = bocas roscadas de 1" ½
½" = bocas roscadas de 1"
X = bocas roscadas de 2"

DAB PUMPS se reserva el derecho de efectuar modificaciones sin la obligación de aviso previo.

EVOSTA 2 - CIRCULADOR ELECTRÓNICO PARA INSTALACIONES DOMÉSTICAS DE CALEFACCIÓN Y ACONDICIONAMIENTO - SIMPLE ROSCADO

Rango de temperatura del líquido: de -10 °C a +110 °C - **Presión máxima presión de trabajo:** 10 bar (1000 kPa)

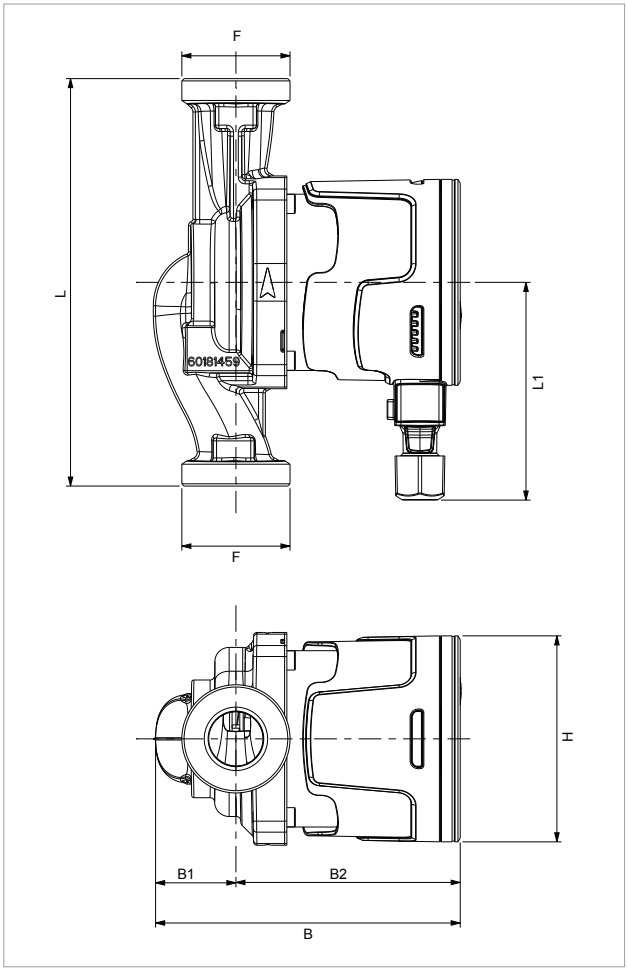

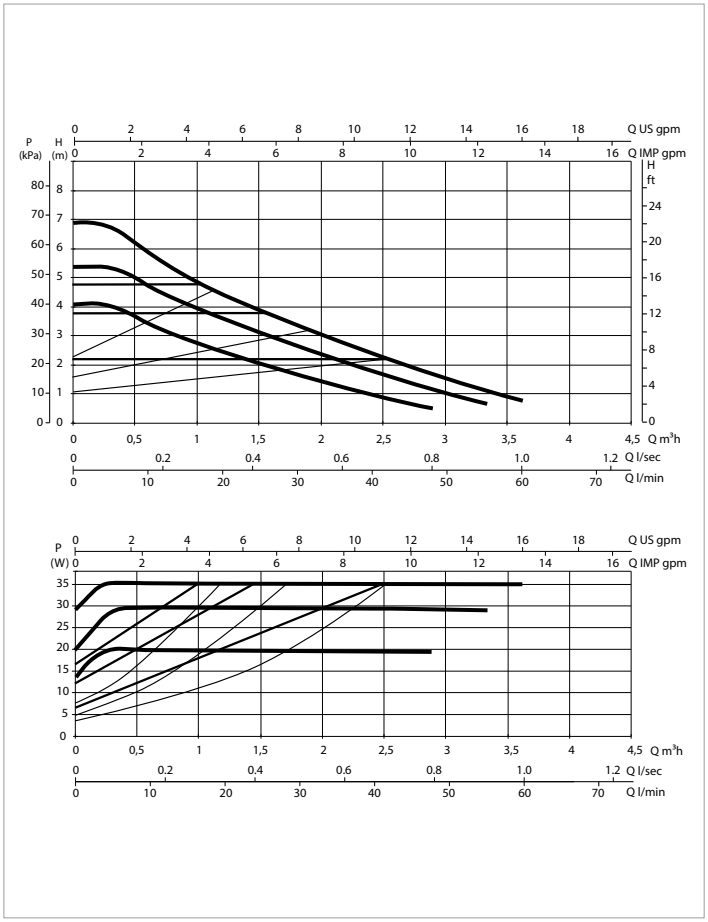

Las curvas de prestaciones se basan en valores de viscosidad cinemática = 1 mm²/s y densidad igual a 1000 kg/m³. Tolerancia de las curvas según ISO9906.

MODELO	Q=m³/h	0,0	0,3	0,6	0,9	1,8	2,4	3,0	3,6
	Q=l/min	0	5	10	15	30	40	50	60
EVOSTA 2 40-70/130 1”	H (m)	6,9	6,9	5,8	5,1	3,4	2,4	1,6	0,8
EVOSTA 2 40-70/130 ½”		6,9	6,9	5,8	5,1	3,4	2,4	1,6	0,8
EVOSTA 2 40-70/180 1”		6,9	6,9	5,8	5,1	3,4	2,4	1,6	0,8
EVOSTA 2 40-70/180X 1”¼		6,9	6,9	5,8	5,1	3,4	2,4	1,6	0,8

MODELO	LONGITUD ENTRE CONEXIONES mm	CONEXIONES BOMBA	ALIMENTACIÓN 50 Hz	P1 MAX W	In A	EEI *	PRESIÓN MÍNIMA DE AGUA	
							t°	90 °
EVOSTA 2 40-70/130 1”	130	DN25 ROSCADA (G 1” ½)	1x230 V ~	35	0,043 - 0,32	0,18	m.c.a.	10
EVOSTA 2 40-70/130 ½”	130	DN15 ROSCADA (G 1”)	1x230 V ~	35	0,043 - 0,32	0,18	m.c.a.	10
EVOSTA 2 40-70/180 1”	180	DN25 ROSCADA (G 1” ½)	1x230 V ~	35	0,043 - 0,32	0,18	m.c.a.	10
EVOSTA 2 40-70/180X 1”¼	180	DN32 ROSCADA (G 2”)	1x230 V ~	35	0,043 - 0,32	0,18	m.c.a.	10

*El parámetro de referencia para el circulador más eficiente es EEI ≤ 0,18

MODELO	L	L1	B	B1	B2	H	F	DIMENSIONES EMBALAJE			VOLUMEN m³	PESO kg
								L	B	H		
EVOSTA 2 40-70/130 1”	130	96	134.6	35.5	99.1	91	1” ½	142	99	150	0,0021	2,02
EVOSTA 2 40-70/130 ½”	130	96	134.6	35.5	99.1	91	1	142	99	150	0,0021	1,86
EVOSTA 2 40-70/180 1”	180	96	134.6	35.5	99.1	91	1” ½	192	99	150	0,0028	2,19
EVOSTA 2 40-70/180X 1”¼	180	96	134.6	35.5	99.1	91	2”	192	99	150	0,0028	2,35

DAB PUMPS se reserva el derecho de efectuar modificaciones sin la obligación de aviso previo.

Ficha proporcionada por Tienda del Aire — tiendadelaire.com