5.5.- Controladores de 4 relés

STANDARD

AKO-D14412 / AKO-D14412-RC / AKO-D14420 / AKO-D14423 / AKO-D14423-RC

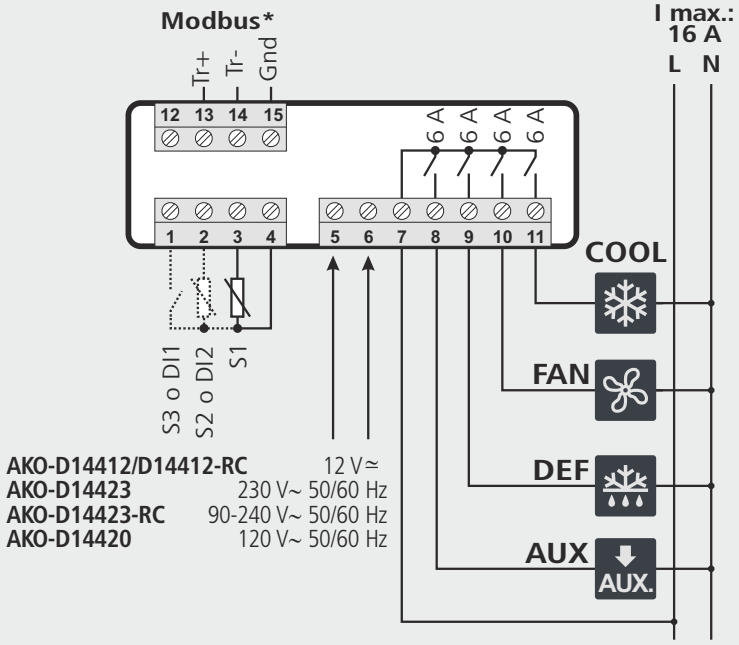

Ficha proporcionada por Tienda del Aire — tiendadelaire.com